Emotion

Carrelli di servizio

Housekeeping trolleys

Liberi di esprimersi...

Express yourself...

FILMOP®
INTERNATIONAL

emotion

EMOTION è la linea di carrelli di servizio proposta da **Filmop** per la pulizia negli ambienti alberghieri.

Pratici, robusti, funzionali, estremamente modulari e realizzati con materiali di prima qualità dalla base ai montanti, ai ripiani e accessori, i carrelli **Emotion** sono disponibili nelle versioni aperte o con antine di chiusura per una massima **igiene** e **sicurezza** e per un aspetto sempre ordinato e pulito del carrello stesso.

Oltre che per la loro **funzionalità**, i carrelli **Emotion** si caratterizzano per il loro **design** raffinato, sobrio e piacevole alla vista.
E' una linea di carrelli in cui l'eleganza ben si sposa con la discrezione e l'efficienza.

***EMOTION** is **Filmop** line of trolleys for general and professional cleaning in hotels.*

***Emotion** trolleys are handy, strong, extremely modular and made of high quality polypropylene materials, from the base to the vertical frames, to the shelves and all other accessories.*
*Open or completely closed models are available to guarantee the highest **hygiene** and the utmost **security**.*
Moreover, thanks to their doors these trolleys always keep a clean and tidy look.

***Emotion** trolleys are not only **functional**, but they also **look elegant**, plain, nice and pleasing to the eye.*
Elegance and style match perfectly together with plainness and efficiency.

TOTAL QUALITY MADE IN ITALY

Emotion

Una vasta gamma di elementi complementari garantisce un carrello pienamente accessoriato, ideale per ogni esigenza di pulizia: non solo ripristino della biancheria pulita, ma anche pulizia della camera e del bagno, raccolta rifiuti e servizio mini bar.

Emotion ti libera dagli schemi quotidiani e risolve con originalità, eleganza e qualità le tue specifiche esigenze di pulizia e servizio camere.

Thanks to its several components Emotion trolley can be fully accessoried and, consequently, it is ideal for any cleaning need; not only for the change of dirty-clean linen, but also for room and bathroom cleaning, for waste collection and mini-bar refilling.

Emotion let you express yourself out of the conventional patterns, meeting your specific cleaning needs and room service requests in an original and elegant way, keeping high quality standards.

Caratteristiche - *Features*

I carrelli Emotion sono il risultato di un attento studio di ricerca e progettazione che ha portato allo sviluppo di una linea di carrelli personalizzabili con immagini, grafiche, disegni o loghi che permettono di trasformare, in modo assolutamente originale, un carrello di servizio in un veicolo pubblicitario o in un elemento perfettamente integrato nell'ambiente in cui opera.

A very close and accurate research and planning have developed a line of trolleys that can be customized with images, special designs, pictures or brands, thus transforming, in a very completely original way, a simple service trolley into an advertising vehicle or into a trolley perfectly fitting the surrounding environment.

Portasacco 120 lt
Igienico ed ergonomico grazie all'impugnatura di spinta e ai paracolpi laterali

120 L bag holder
Hygienic and ergonomic thanks to its push-grip and bumpers

Porta sacco pieghevole per rendere minime le dimensioni di ingombro del carrello in fase di riposo

Foldable bag holder to reduce the storage overall dimensions of the trolley

Fornito di serie completo di utile fermaporta (cod. P130001Q)

It is equipped as standard with the useful door stopper (cod. P130001Q)

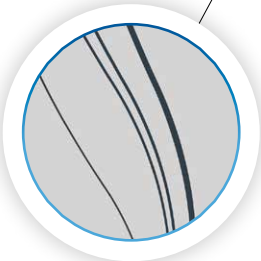

Grafica personalizzabile

Customizable design

Prodotto 100% Made in Italy
High quality 100% Made in Italy product

Porta con sistema di chiusura con chiave estraibile e maniglia ergonomica per apertura

Door with locking system with removable key and with ergonomic hand grip

Vano porta chiave
Key compartment

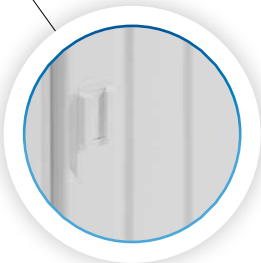

Superfici e fianchi lisci per una facile pulizia

Smooth surfaces and sides for easy cleaning

APERTURA PORTA
DOOR OPENING

Porte di chiusura con apertura fino a 270° per una massima praticità durante le operazioni di servizio. Dotate di sistema di chiusura a chiave con doppio bloccaggio.

Doors with a 270° opening for a better and simpler use during cleaning operations.
Equipped with a key locking system with double lock.

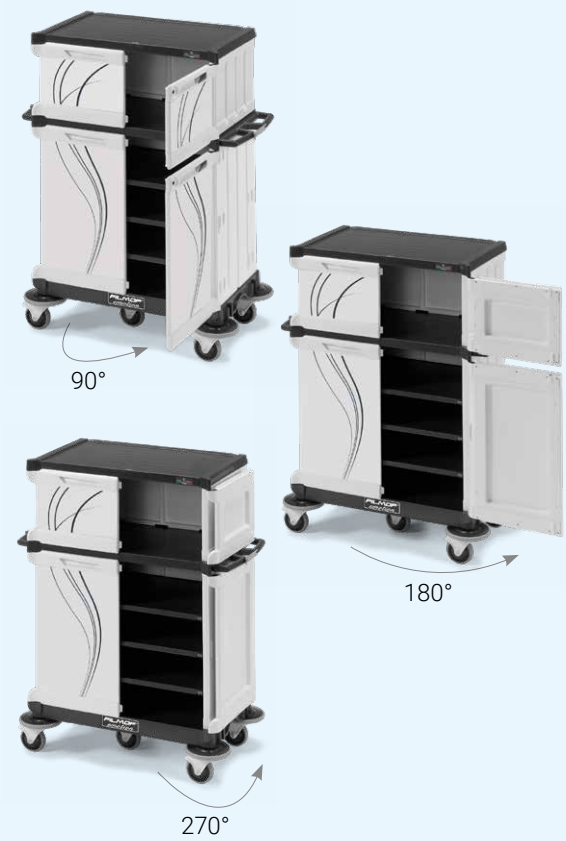

Doppio bloccaggio
Double locking system

Accessori e complementi - *Accessories and complements*

CASSETTI SCORREVOLI PER LINEA CORTESIA
SLINDING DRAWERS FOR GUEST AMENITIES

- Ergonomici: studiati per evitare piegamenti in fase di utilizzo
- Robusti: totalmente in polipropilene, resistenti nel tempo
- Igienici: la superficie liscia ed arrotondata ne facilita la pulizia
- Capienti: disponibili da 10 lt, 22 lt o da 40 lt
- Sicuri: disponibili anche nelle versioni con serratura e chiave, per la messa in sicurezza degli attrezzi di lavoro

- *Ergonomic: designed to avoid bendings during work*
- *Shock-resistant: totally made of polypropylene for longer durability*
- *Hygienic: thanks to smooth and rounded surfaces they are very easy to clean*
- *High storage capacity: 10 L, 22 L and 40 L drawers*
- *Safety: available with locking system to close and lock the cleaning equipment inside*

Cassetto 10 lt disponibile con o senza divisori interni per una ottimale gestione della linea cortesia

10 L drawer available with or without dividers to optimize the space for the guest amenities

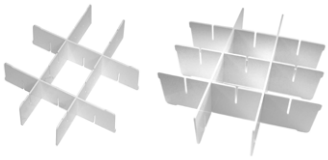

9 /12 Scomparti
9 /12 Sections

Ampia estrazione del cassetto
Wide opening of drawers

Con blocco fine corsa per evitare la caduta accidentale del cassetto

With slide out limiter to avoid any accidental falling down of the drawer

Aperto
Open

Chiuso
Closed

Rimozione chiave
Key removal

Sistema di chiusura brevettato con serratura e chiave rimovibile per una maggiore sicurezza

Patented locking system with removable key for high safety

CASSETTI SCORREVOLI PER LINEA CORTESIA
SLINDING DRAWERS FOR GUEST AMENITIES

Sistema Brilliant
Ideale per pulizia di specchi, vetri, mobili, porte e pareti

Brilliant system
Ideal for the cleaning of smooth surfaces like mirrors, windows, stainless steel surfaces, laquered surfaces, painted doors

Pratica cassetta multiuso
Handy multipurpose carry basket

Sistema spolvero con piumini Snake, Spillo e Flatty
Dusting system with Snake, Spillo and Flatty hand dusters

Emotion

VASCHETTE LATERALI PORTAOGGETTI
SIDE CARRY BASKETS

Facili da applicare
Easy to hang on vertical frame

Caratteristiche - *Features*

Vassoi portaoggetti vari
Multipurpose trays

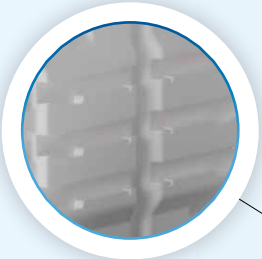

Montante con varie guide per l'inserimento di ripiani e/o cassetti, che permette un'ottima gestione degli spazi
Vertical frame with slides for drawers and/or shelves to optimize the space inside

Ripiano centrale estraibile con superficie liscia per una facile pulizia e con sistema di bloccaggio per una totale sicurezza
Strong shelf with smooth surface for an easy cleaning and with slide out limiter for the highest security optimize the space inside

VARIANTI RUOTE_*DIFFERENT VERSIONS OF WHEELS*

Ruota scorrevole in gomma ø 125 mm con freno
Rubber wheel ø 125 mm with brake

Ruota scorrevole ø 125 mm con battistrada largo da 35 mm, ideale su moquette
Wheel ø 125 mm with 35 mm tread for carpets

TUTTI I CARRELLI STANDARD SONO DOTATI DI VASSOI PORTAOGGETTI E RIPIANI CENTRALI

ALL STANDARD TROLLEYS ARE EQUIPPED WITH MULTIPURPOSE TRAYS AND SHELVES

Pratica ed ergonomica maniglia di spinta con incavo per riordinare gli attrezzi a fine utilizzo

Handy and ergonomic push-grip with a hollow space where to hold any cleaning tool at the end of the working operations

Di serie ruota ø 125 mm e paracolpo con profilo in gomma

Available with standard rubber wheel ø125 mm and bumper with rubber profile

Ruota in gomma ø 150 mm per pavimentazioni sconnesse

Rubber wheel ø 150 mm for uneven floors

Ruota in gomma ø 200 mm per esterni

Rubber wheel ø 200 mm for external use

Sistemi di pulizia abbinabili - C

VERSIONI PER LAVAGGIO PAVIMENTO E RACCOLTA RIFIUTI

Con sistema Master Lux

With Master Lux system

Con secchio 20 lt e moppino

With 20 L bucket and mop

VERSIONI PER RACCOLTA E RIPRISTINO BIANCHERIA PULITA

Con carrello portabiancheria 200 lt

With laundry collection trolley 200 L

ombined cleaning systems

VERSIONS FOR FLOOR WET MOPPING AND WASTE COLLECTION

Con sistema Unilav
With Unilav system

Con sistema Top-Down® e secchi 8 lt o contenitori Pick-Up per raccolta carta, vetro e plastica

Top-Down® system and 8 L buckets or Pick-Up bins for paper, glass and plastic collection

VERSIONI PER BATTITAPPETO E ASPIRAPOLVERE

VERSIONS FOR CARPET AND VACUUM CLEANERS

VERSIONS FOR COLLECTING AND RESTORING CLEAN LINEN

Con porta accappatoi e/o asciugamani
With bathrobes and towel holder

VERSIONI PER SERVIZIO BAR
VERSIONS FOR MINI-BAR REFILLING

Modelli - *Versions*

Tutti i carrelli sono forniti di serie con:

- Vassoio portaoggetti, ripiano centrale ed un fermaporta
- Base con 5° ruota centrale per aumentare la tenuta
- Appendice con ruota di serie per una massima stabilità

All standard trolleys are equipped with:

- *Multipurpose tray, shelf and door stopper*
- *Base with 5th central wheel for a better resistance*
- *Supporting plate with 1 wheel for the highest stability*

Art. **SE0300020AE00**
110x64x103,5 cm

Art. **SE0301020AE00**
110x64x103,5 cm

Art. **SE0301021AE00**
154x64x103,5 cm

Art. **SE0305021AE00**
154x64x142,5 cm

Art. **SE0505021AE06**
154x64x142,5 cm

Art. **SE0605021AE00**
154x64x142,5 cm

Art. **SE0318021AE00**
175x64x142,5 cm

Art. **SE0316020AE00**
138x64x142,5 cm

Art. **SE0105020AE00**
110x64x142,5 cm

I sacchi sono accessori a parte.
Bags are separate accessories.

Art. **SE0401021AE00**
154x64x103,5 cm

Art. **SE0304020AE00**
110x64x142,5cm

Art. **SE0304004AE00**
110x64x142,5 cm

Art. **SE040**
110x64x

Art. **SE0306020AE00**
197x64x142,5 cm

Art. **SE0306021AE00**
197x64x142,5 cm

Art. **SE0506021AE00**
197x64x142,5 cm

Art. **SE0105021AE00**
110x64x142,5 cm

Art. **SE0106020AE00**
159x64x142,5 cm

SERVIZIO BAR
MINI-BAR REFILLING

Di serie
Standard version

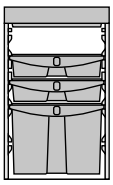

Art. **SE0000020AE01**
65x64x103,5 cm

Art. **SE0106020AE00**
159x64x142,5 cm

04021AE00
142,5 cm

Art. **SE0305020AE00**
154x64x142,5 cm

Art. **SE0317020AE00**
197x64x142,5 cm

CARRELLO PORTABIANCHERIA
LAUNDRY COLLECTION TROLLEY

Di serie
Standard version

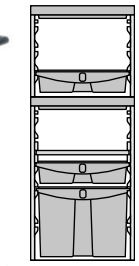

Art. **0000HP3110Q5**
88x56x88cm

Misure - *Dimensions*

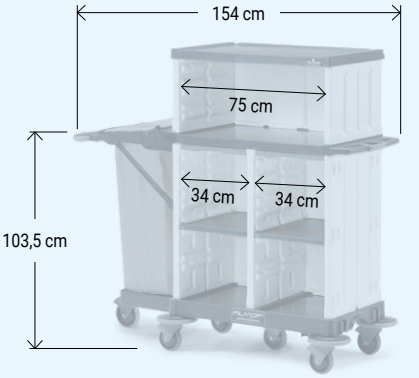

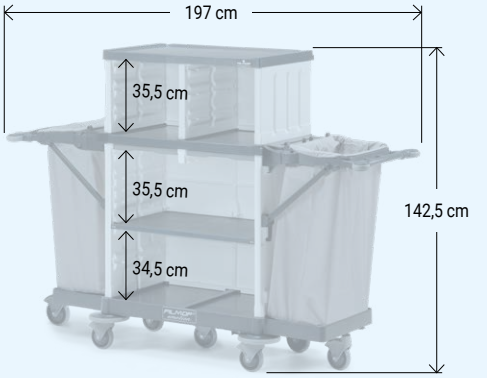

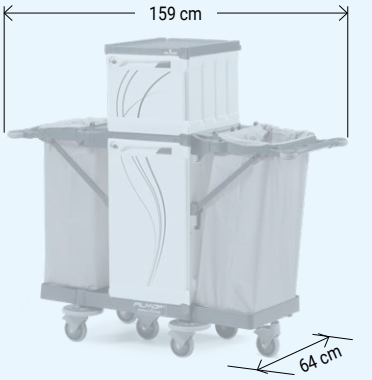

Componenti e accessori - *Components and accessories*

Art. **0000TD0151U**

Art. **6300D**

Art. **21004**

Art. **2080A** 16 lt_*L*

Art. **0000AM30010U**

Art. **0000SE1222U** 20 lt Grigio_*Grey*
Art. **0000SE1222T** 20 lt Trasparente_*Transparent*

Art. **0000SE1322U** 20 lt Grigio_*Grey*
Art. **0000SE1322T** 20 lt Trasparente_*Transparent*

Art. **2430U** 50 cm

Art. **3690U** + **60405U**

Art. **5233U** 30 cm

Art. **0000PN02016** 30 cm

Art. **2440U** 40 cm
Art. **2640U** 60 cm

Art. **1085A** 40 cm
Art. **2085A** 60 cm

Art. **TCH101010** 🔴
Art. **TCH101020** 🔵
Art. **TCH101030** 🟡
Art. **TCH101040** 🟢

Art. **2460U** 40 cm
Art. **2660U** 60 cm

Art. **P1229909U** 10 lt_*L*
Senza serratura_*Without lock*

Art. **0000SM00227D**

Art. **0000SM00228D**

Art. **P1229906U** 22 lt_*L*
Senza serratura_*Without lock*

Art. **P1229907U** 40 lt_*L*
Senza serratura_*Without lock*

Art. **P2229910Q** 37,5x46,5 cm
Art. **P2229911Q** 79x46,5 cm

Art. **P2229909U** 10 lt_*L*
Con serratura_*With lock*

Art. **P2229906U** 22 lt_*L*
Con serratura_*With lock*

Art. **P2229907U** 40 lt_*L*
Con serratura_*With lock*

Art. **P165000Q**

Art. **P175130Q**

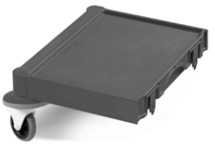

Art. **P515130Q**

Art. **P3229915U**
Vassoio estraibile_*Sliding tray*

Art. **P230001Q**

Art. **P130001Q**

Art. **0000AT0120E**

Art. **P1191100U**

Art. **8168/1U** 10 lt_*L*

Art. **3667E** 45 lt_*L*

Art. **P291920U**

Art. **R2180085**
Supporto battitappeto
Rilsan coated holder for carpet cleaner

Art. **R1180080**

Art. **Q1400123E**

Art. **44011299Q** ø 125 mm

Art. **44011298Q** ø 125 mm

Art. **24011264** ø 150 mm

Art. **23011285** ø 200 mm

Art. **23011290** ø 200 mm

Filmop_Cod.310_032024

FILMOP INTERNATIONAL SRL (Soc. a Socio Unico)
Via dell'Artigianato 10/11, 35010 VILLA DEL CONTE (PD), ITALY
Tel. +39 049 9325066 - Fax +39 049 9325317
e-mail: filmop@filmop.com - www.filmop.com

Distributore_*Distributor*

Foto e contenuti potrebbero aver subito alcuni aggiornamenti
Photos and contents may have been updated

Certificazione di prodotto valida per una gamma di prodotti in plastica
Product certification valid for a range of plastic products

Certificazione di prodotto valida per una gamma di prodotti tessili
Product certification valid for a range of textile products

Certificazione di prodotto valida per alcuni mobili carrellati
Product certification valid for a selection of wheeled cabinets